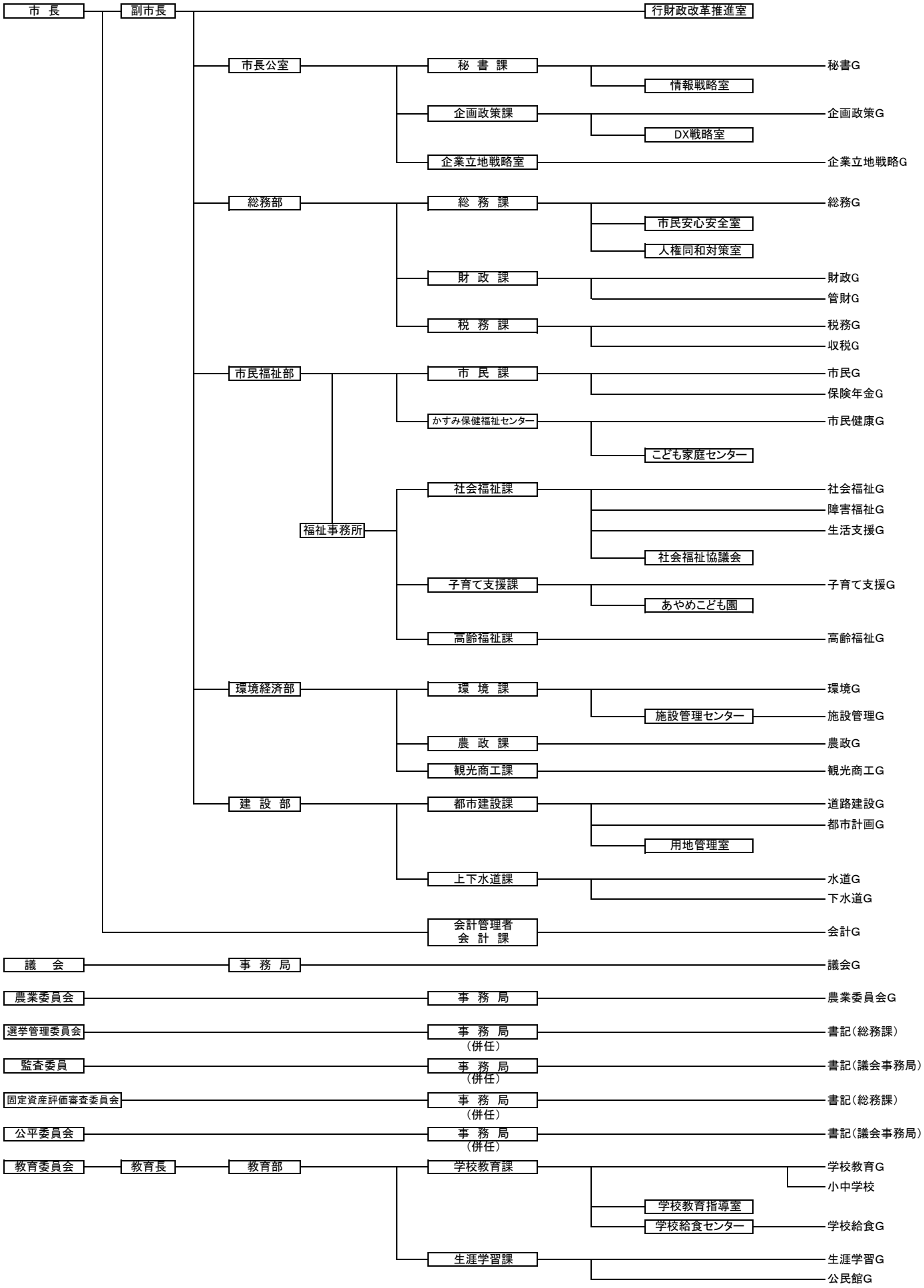令和7年度　潮来市行政組織機構