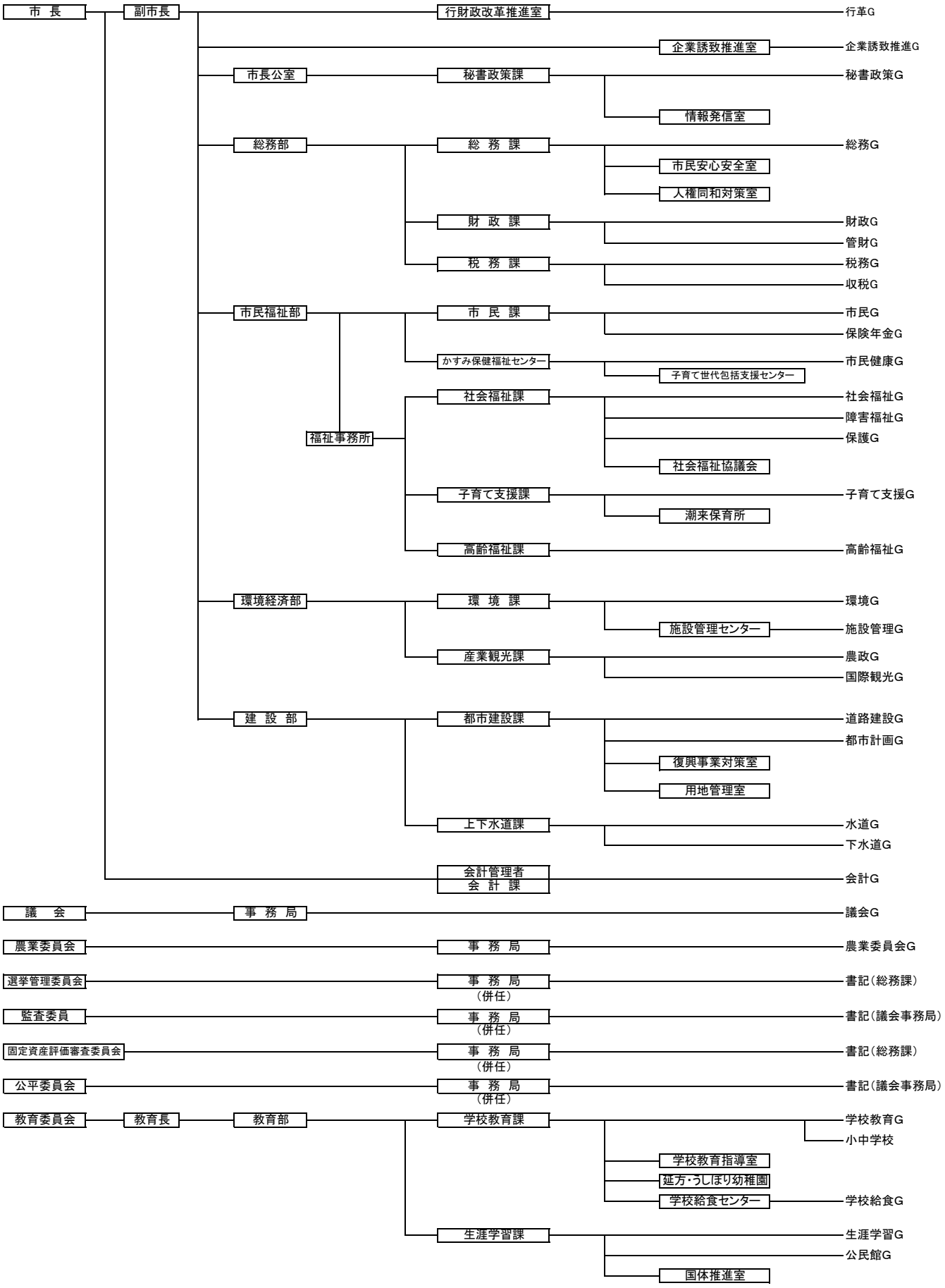平成30年度　潮来市行政組織機構